# 第11回愛媛県中学校バスケットボール選手権大会東予地区予選会　男子の部

平成28年3月19日（土）・20日（日）

| | | | |
|---|---|---|---|
| 19日 | 体育館 | 川之江体育館 | Ａ・Ｂコート |
| | 体育館 | 三島体育館 | Ｃ・Ｄコート |
| 20日 | 体育館 | 川之江体育館 | Ａ・Ｂコート |

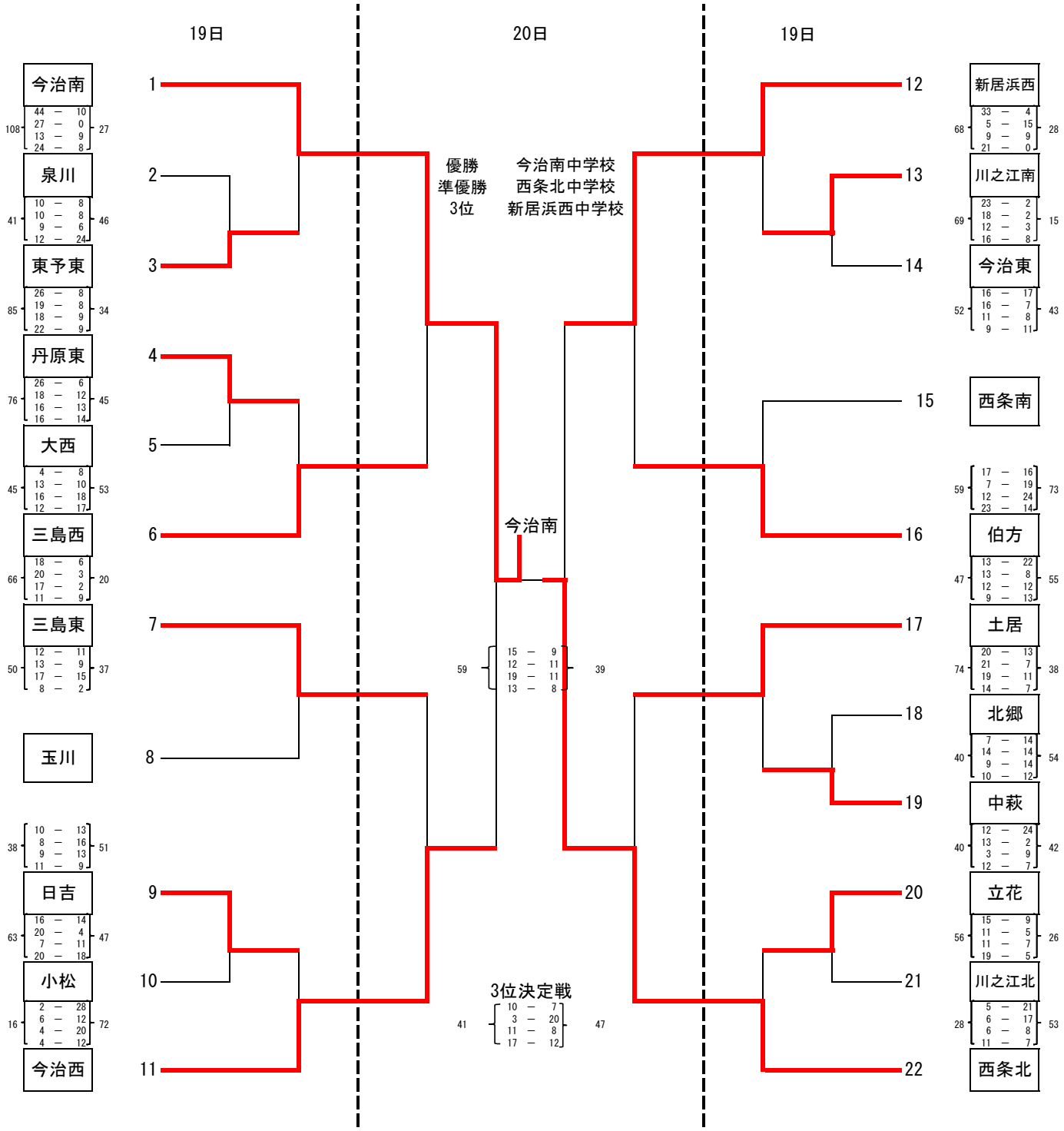

# 第11回愛媛県中学校バスケットボール選手権大会東予地区予選会　女子の部

平成28年3月19日(土)・20日(日)

19日　西条市総合体育館　A・Bコート　東予体育館C・Dコート
20日　東予体育館　C・Dコート

優勝
四国中央市立川之江南中学校

準優勝
今治市立立花・桜井中学校
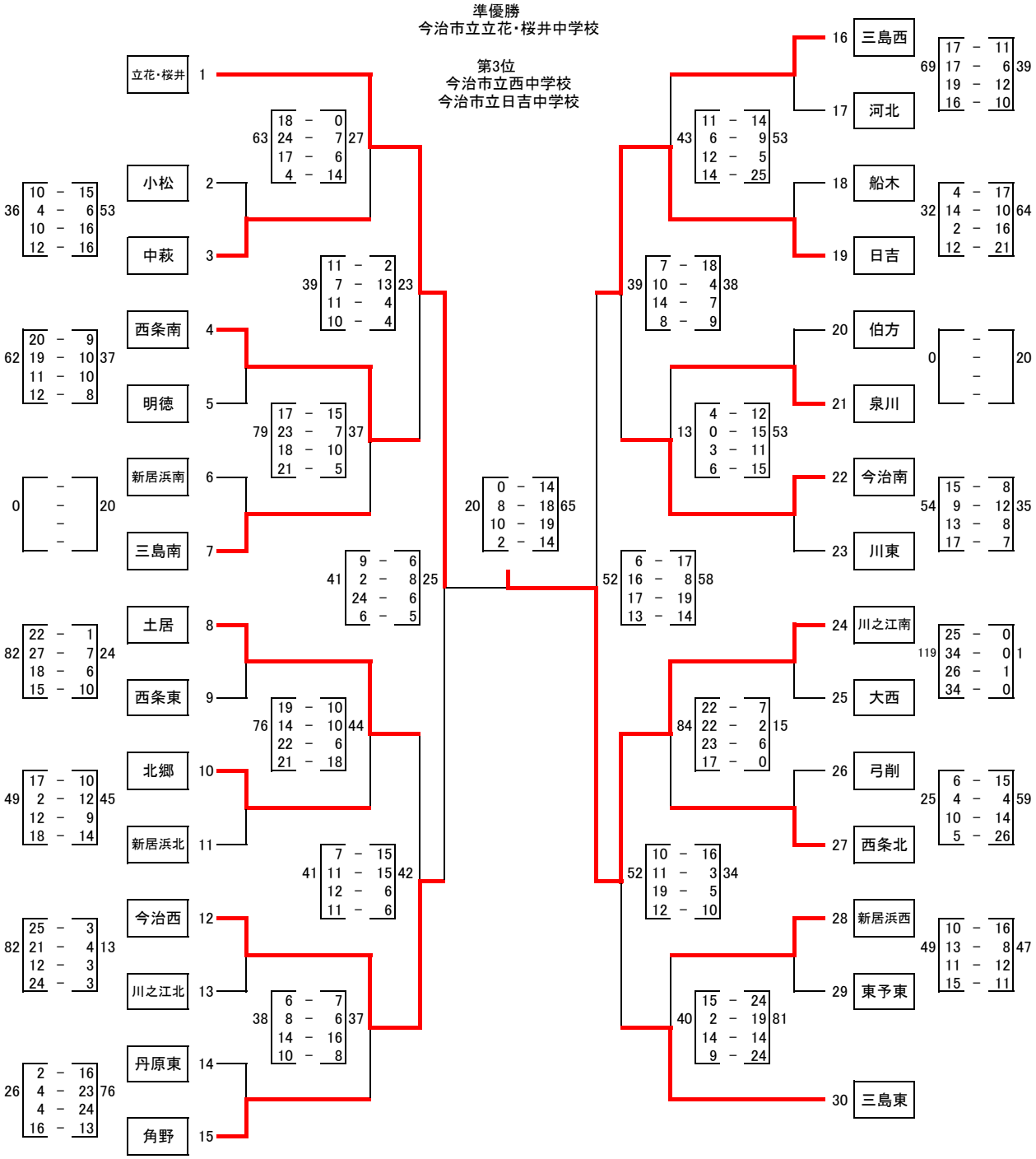
第3位
今治市立西中学校
今治市立日吉中学校