第２９回愛媛県中学校新人育大会　バスケットボール競技

期　日　：　平成28年11月11日(金)　～　１１月13日(日)
会　場　：　11日 伊予市民体育館　・　12日 伊予市民体育館･伊予市立港南中学校
　　13日 伊予市立港南中学校

【男　子】

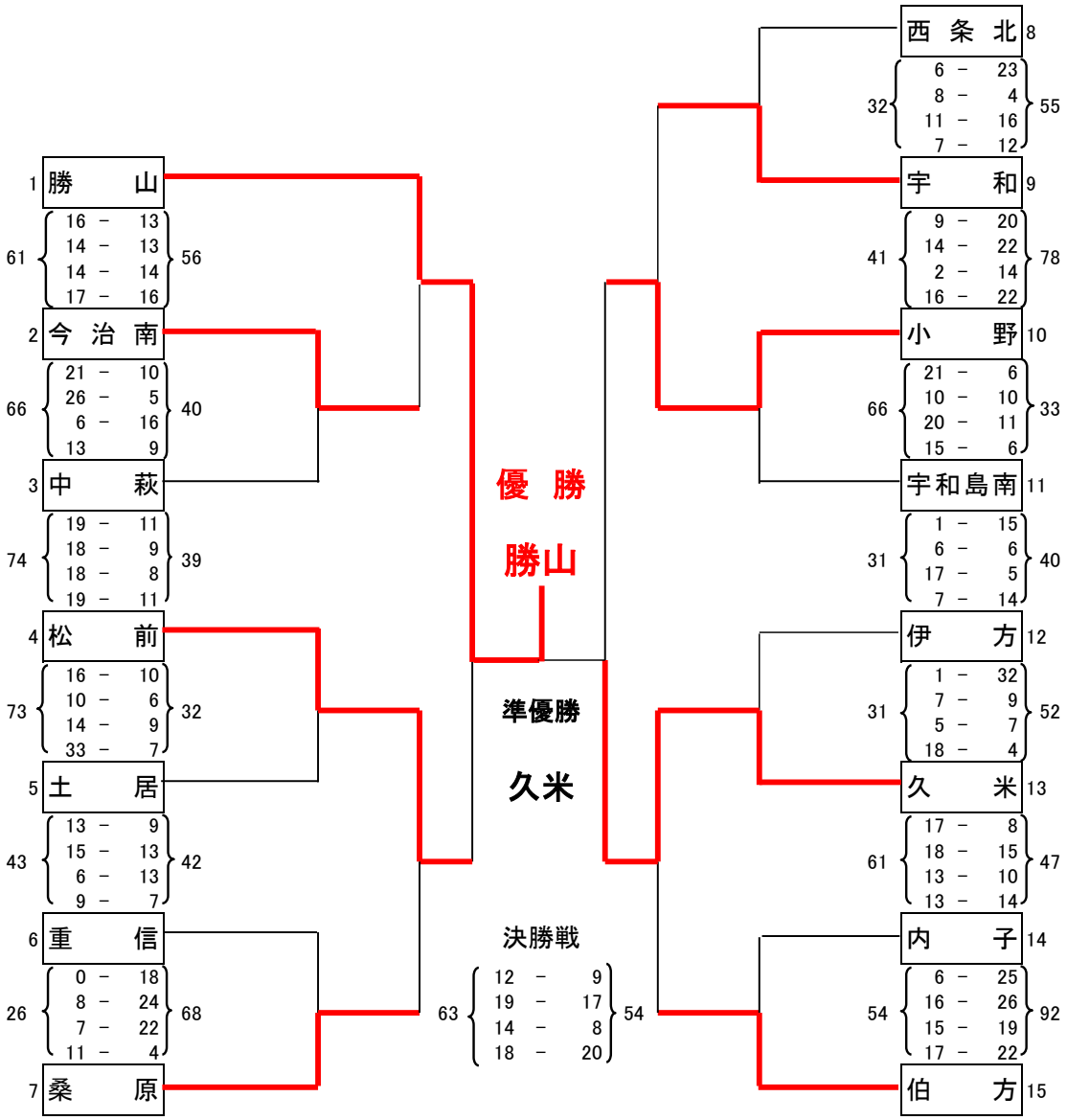

【女　子】

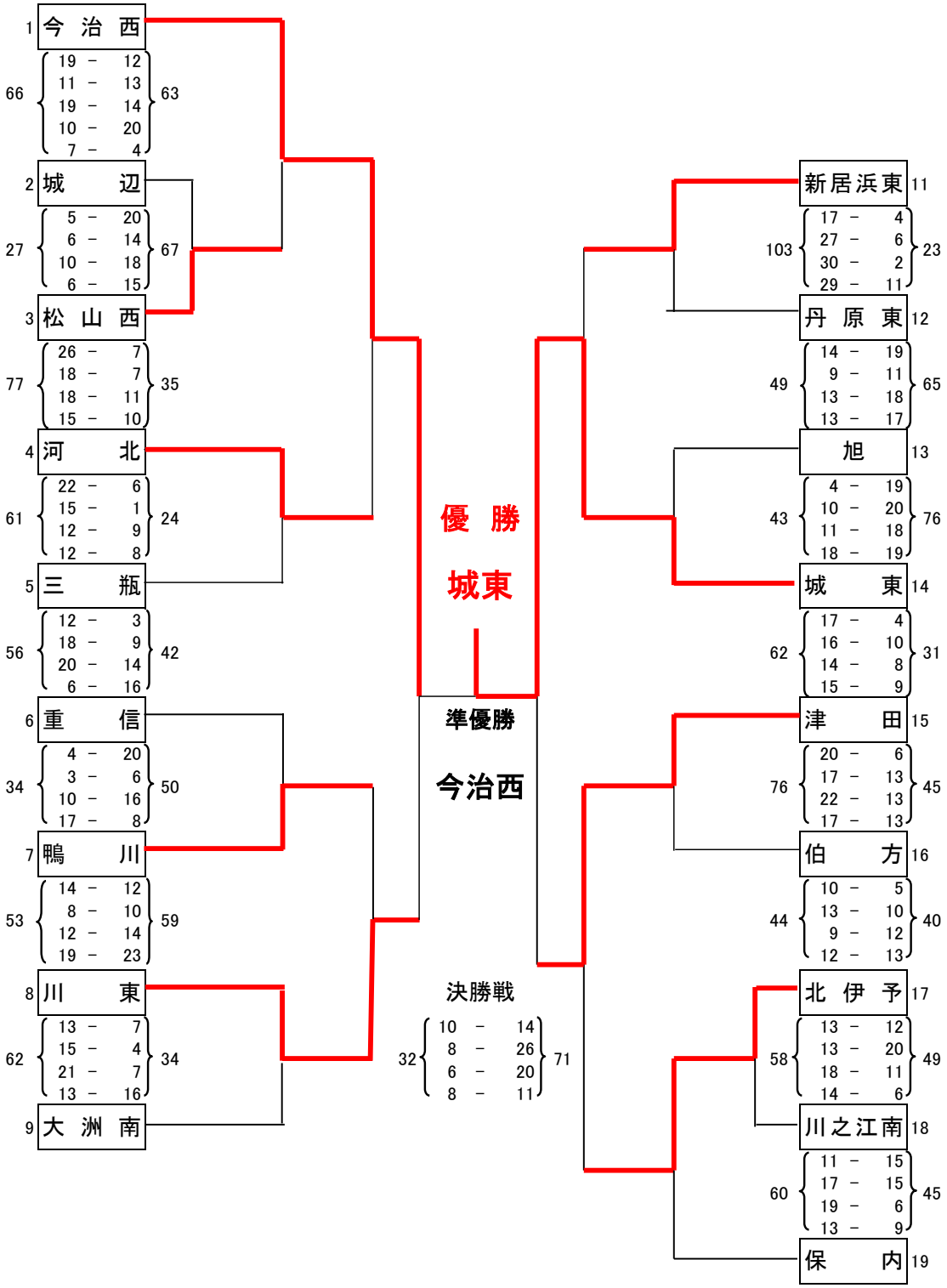
1 今治西
66 19 - 12 / 11 - 13 / 19 - 14 / 10 - 20 / 7 - 4 63
2 城辺
27 5 - 20 / 6 - 14 / 10 - 18 / 6 - 15 67
3 松山西
77 26 - 7 / 18 - 7 / 18 - 11 / 15 - 10 35
4 河北
61 22 - 6 / 15 - 1 / 12 - 9 / 12 - 8 24
5 三瓶
56 12 - 3 / 18 - 9 / 20 - 14 / 6 - 16 42
6 重信
34 4 - 20 / 3 - 6 / 10 - 16 / 17 - 8 50
7 鴨川
53 14 - 12 / 8 - 10 / 12 - 14 / 19 - 23 59
8 川東
62 13 - 7 / 15 - 4 / 21 - 7 / 13 - 16 34
9 大洲南
優勝
城東
準優勝
今治西
決勝戦
32 10 - 14 / 8 - 26 / 6 - 20 / 8 - 11 71
11 新居浜東
103 17 - 4 / 27 - 6 / 30 - 2 / 29 - 11 23
12 丹原東
49 14 - 19 / 9 - 11 / 13 - 18 / 13 - 17 65
13 旭
43 4 - 19 / 10 - 20 / 11 - 18 / 18 - 19 76
14 城東
62 17 - 4 / 16 - 10 / 14 - 8 / 15 - 9 31
15 津田
76 20 - 6 / 17 - 13 / 22 - 13 / 17 - 13 45
16 伯方
44 10 - 5 / 13 - 10 / 9 - 12 / 12 - 13 40
17 北伊予
58 13 - 12 / 13 - 20 / 18 - 11 / 14 - 6 49
18 川之江南
60 11 - 15 / 17 - 15 / 19 - 6 / 13 - 9 45
19 保内