令和元年度　松山市中学校総合体育大会　バスケットボール競技結果

期　日　：　令和元年6月11日（火）　～6月13日（木）
会　場　：　松山市コミュニティセンター・松山市立鴨川中学校体育館・旭中学校体育館

【男　子】

1	久米	24 - 14 18 - 13 30 - 6 9 - 17	81	50
2	南第二	14 - 16 16 - 14 4 - 37 18 - 16	52	83
3	雄新	24 - 9 20 - 11 23 - 6 10 - 27	77	53
4	余土	13 - 10 20 - 4 29 - 6 25 - 6	87	26
5	桑原	23 - 10 29 - 7 15 - 12 21 - 6	88	35
6	道後	34 - 3 24 - 5 19 - 9 10 - 3	87	20
7	新田青雲	23 - 2 29 - 8 14 - 17 10 - 16	76	43
8	拓南	19 - 9 7 - 10 9 - 12 7 - 7	42	38
9	県立松山西	16 - 14 19 - 17 10 - 16 12 - 23	57	70
10	高浜	10 - 18 12 - 16 16 - 24 7 - 22	45	80
11	城西	11 - 19 4 - 30 19 - 16 17 - 21	51	86
12	東	4 - 21 10 - 12 9 - 23 16 - 18	39	74
13	北	8 - 12 15 - 20 12 - 17 12 - 16	47	65
14	北条南	10 - 24 0 - 25 2 - 17 6 - 22	18	88
15	久谷			

優　勝
久米中学校

準優勝
久谷中学校

優勝

16	旭	13 - 13 19 - 7 19 - 8 23 - 14	74	42
17	附属	18 - 12 10 - 8 9 - 3 19 - 22	56	45
18	津田	6 - 6 12 - 4 11 - 6 5 - 5	34	21
19	内宮	14 - 18 19 - 11 20 - 14 8 - 12	61	55
20	済美平成	29 - 6 18 - 4 28 - 9 16 - 5	91	24
21	愛光	18 - 20 12 - 14 10 - 14 11 - 22	51	70
22	南	9 - 15 14 - 10 18 - 7 14 - 17	55	49
23	垣生	10 - 21 13 - 10 9 - 20 13 - 11	45	62
24	北条北	11 - 22 15 - 11 14 - 17 5 - 11	45	61
25	西	9 - 9 16 - 18 18 - 7 15 - 18	58	52
26	椿	10 - 18 2 - 19 10 - 14 16 - 5	38	56
27	小野	9 - 23 19 - 19 9 - 20 14 - 11	51	73
28	鴨川	7 - 18 11 - 13 11 - 14 18 - 23	47	68
29	三津浜	8 - 16 12 - 21 9 - 23 15 - 10	44	70
30	勝山			

優　勝
勝山中学校

準優勝
旭中学校

【女　子】

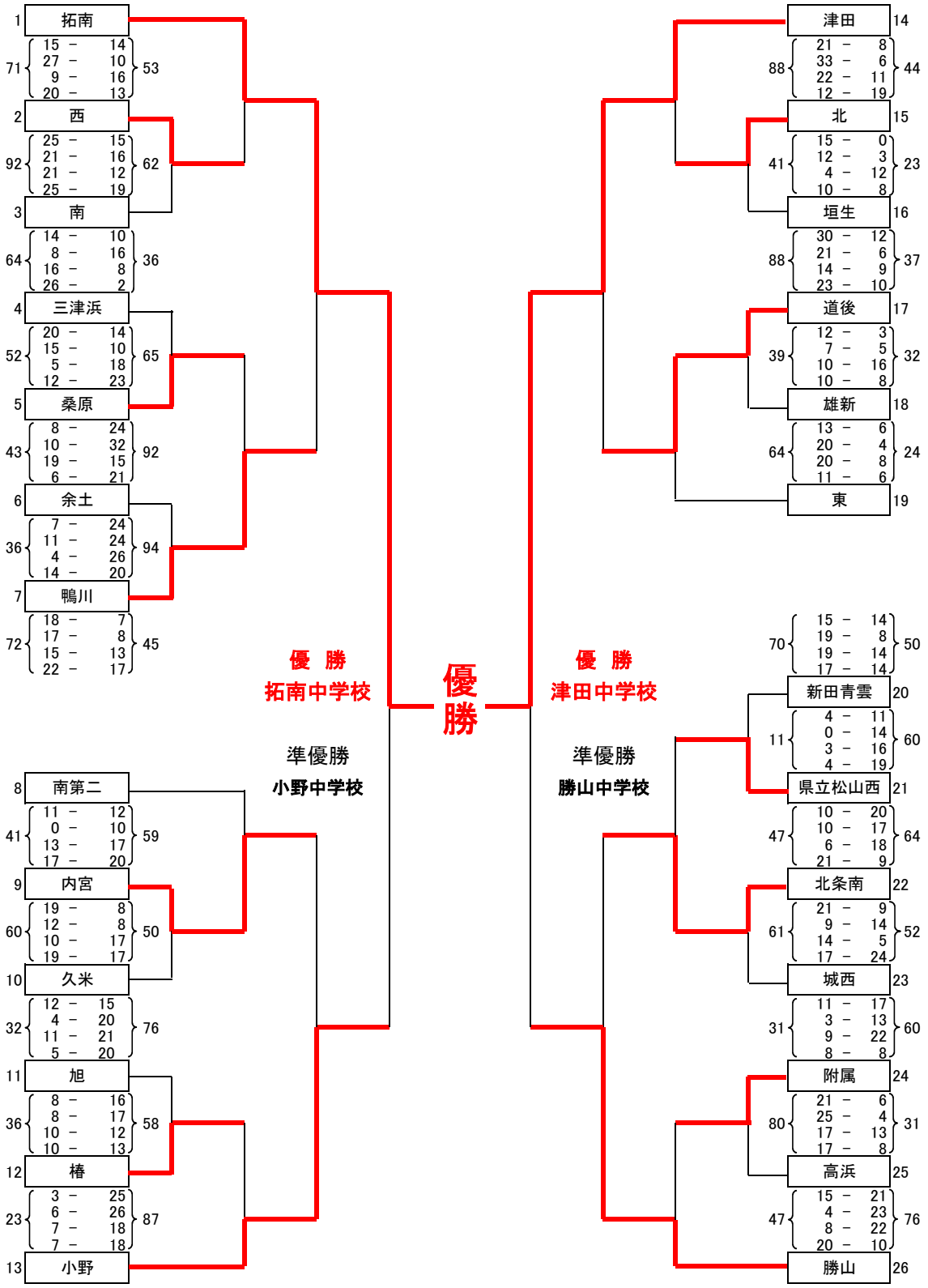
1 拓南
71 15 - 14 27 - 10 9 - 16 20 - 13 53
2 西
92 25 - 15 21 - 16 21 - 12 25 - 19 62
3 南
64 14 - 10 8 - 16 16 - 8 26 - 2 36
4 三津浜
52 20 - 14 15 - 10 5 - 18 12 - 23 65
5 桑原
43 8 - 24 10 - 32 19 - 15 6 - 21 92
6 余土
36 7 - 24 11 - 24 4 - 26 14 - 20 94
7 鴨川
72 18 - 7 17 - 8 15 - 13 22 - 17 45
8 南第二
41 11 - 12 0 - 10 13 - 17 17 - 20 59
9 内宮
60 19 - 8 12 - 8 10 - 17 19 - 17 50
10 久米
32 12 - 15 4 - 20 11 - 21 5 - 20 76
11 旭
36 8 - 16 8 - 17 10 - 12 10 - 13 58
12 椿
23 3 - 25 6 - 26 7 - 18 7 - 18 87
13 小野
優　勝
拓南中学校
準優勝
小野中学校
優勝
優　勝
津田中学校
準優勝
勝山中学校
14 津田
88 21 - 8 33 - 6 22 - 11 12 - 19 44
15 北
41 15 - 0 12 - 3 4 - 12 10 - 8 23
16 垣生
88 30 - 12 21 - 6 14 - 9 23 - 10 37
17 道後
39 12 - 3 7 - 5 10 - 16 10 - 8 32
18 雄新
64 13 - 6 20 - 4 20 - 8 11 - 6 24
19 東
70 15 - 14 19 - 8 19 - 14 17 - 14 50
20 新田青雲
11 4 - 11 0 - 14 3 - 16 4 - 19 60
21 県立松山西
47 10 - 20 10 - 17 6 - 18 21 - 9 64
22 北条南
61 21 - 9 9 - 14 14 - 5 17 - 24 52
23 城西
31 11 - 17 3 - 13 9 - 22 8 - 8 60
24 附属
80 21 - 6 25 - 4 17 - 13 17 - 8 31
25 高浜
47 15 - 21 4 - 23 8 - 22 20 - 10 76
26 勝山