令和6年度松山市総合体育大会　バスケットボール競技

期日：令和6年6月11日（火）・12日（水）・13日（木）
場所：コミュニティセンター　A・B・C（サブ）コート　北条スポーツセンター体育館　D・Eコート

【男子の部】
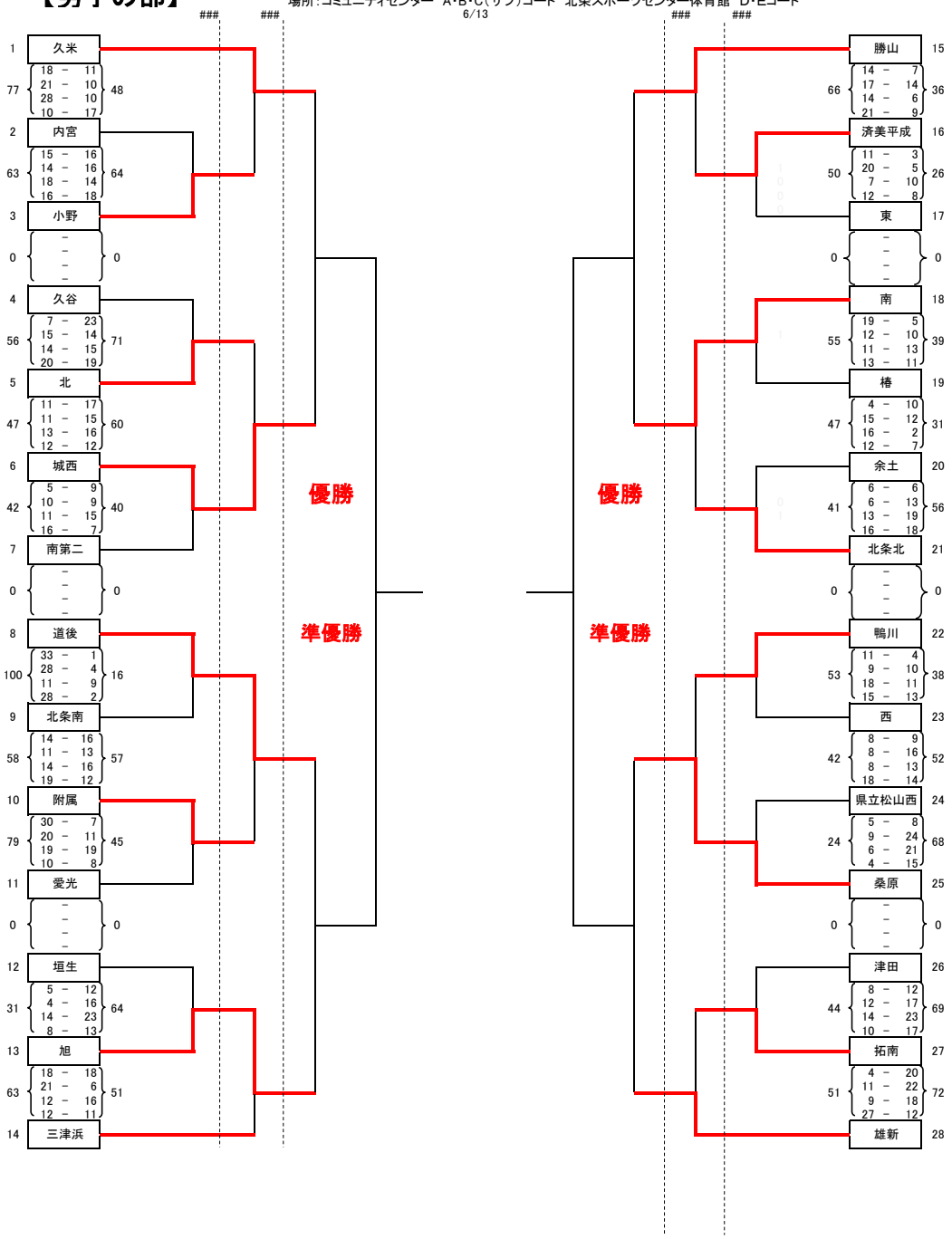
6/13